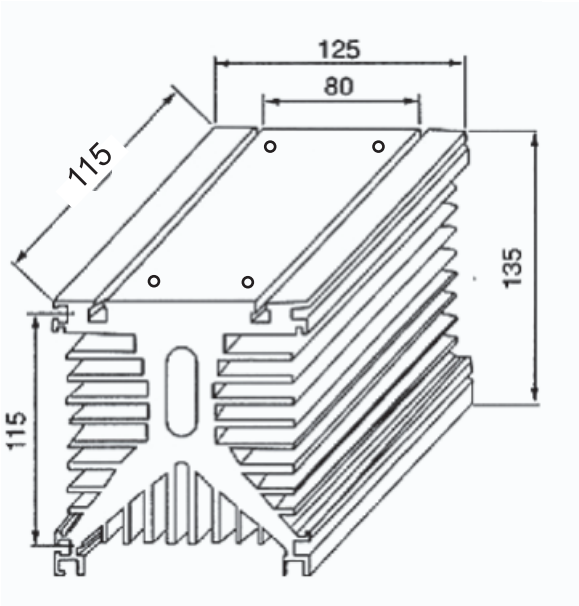
125
80
115
135
115

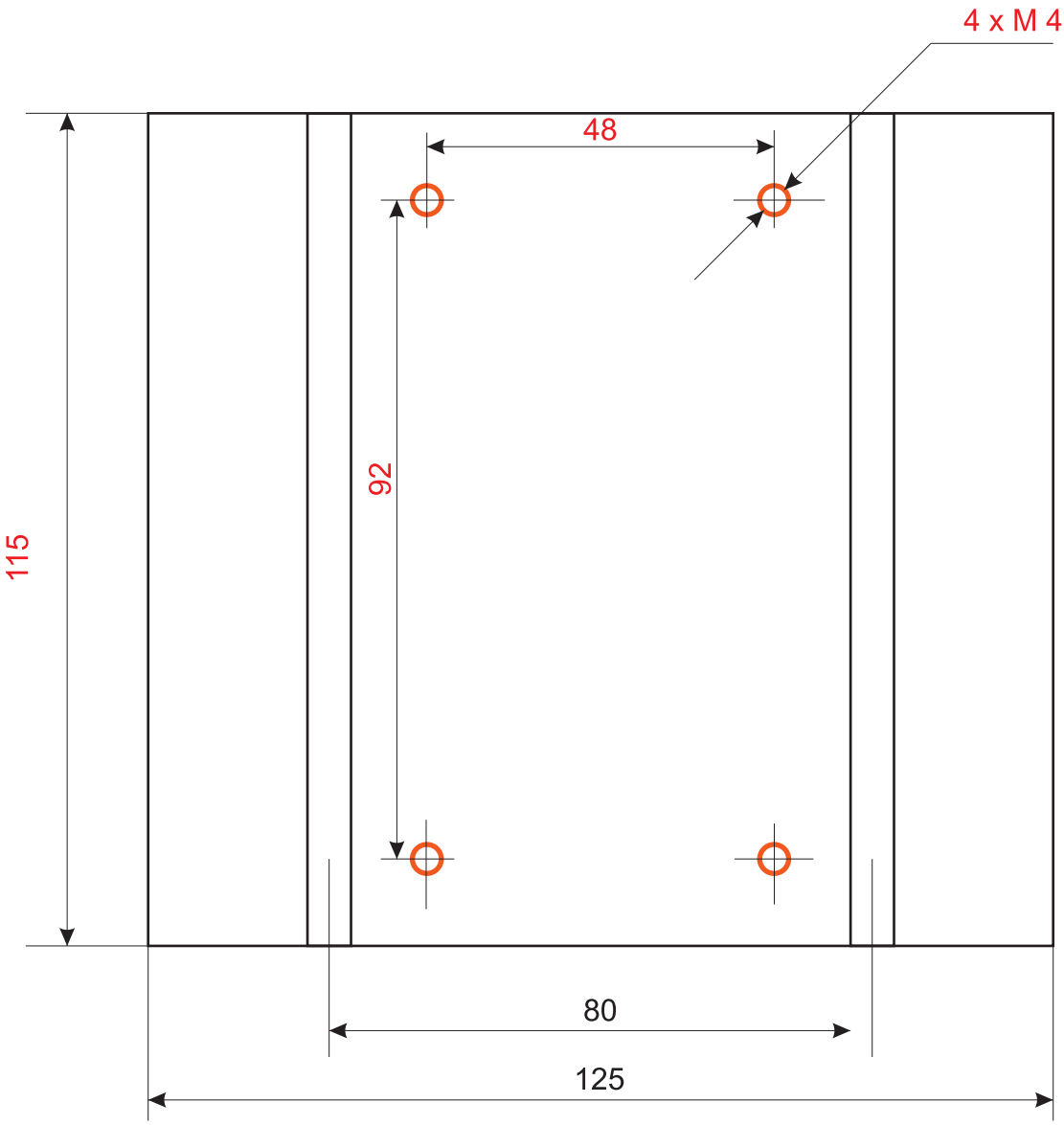
4 x M 4
48
92
115
80
125